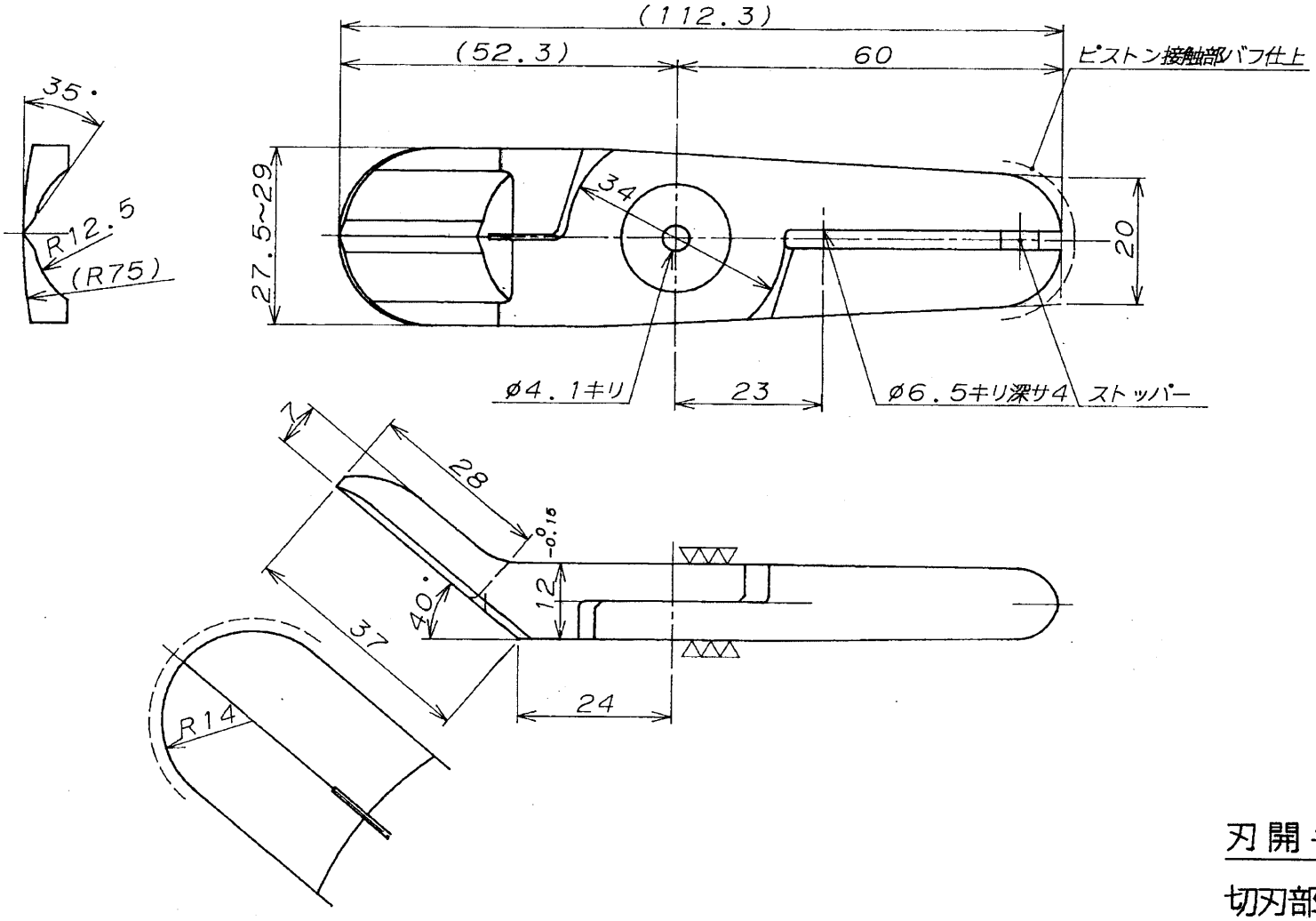

刃開キハ 14

切刃部有効 27

外観ハベツセル仕様トスル

改正	符号	年月日	改正理由	印
	1	94. 3.16	柄部ストッパー付ケル	
	2	94.12. 9	外観ハベツセル仕様トスル	
	3			
	4			
	5			

株式会社 ベツセル福知山

88年 8月 3日 三角法

設計 製図 検図 承認 尺度 1/1

材質		図番	
処理		型式	N20AA239
一台数量		品名	