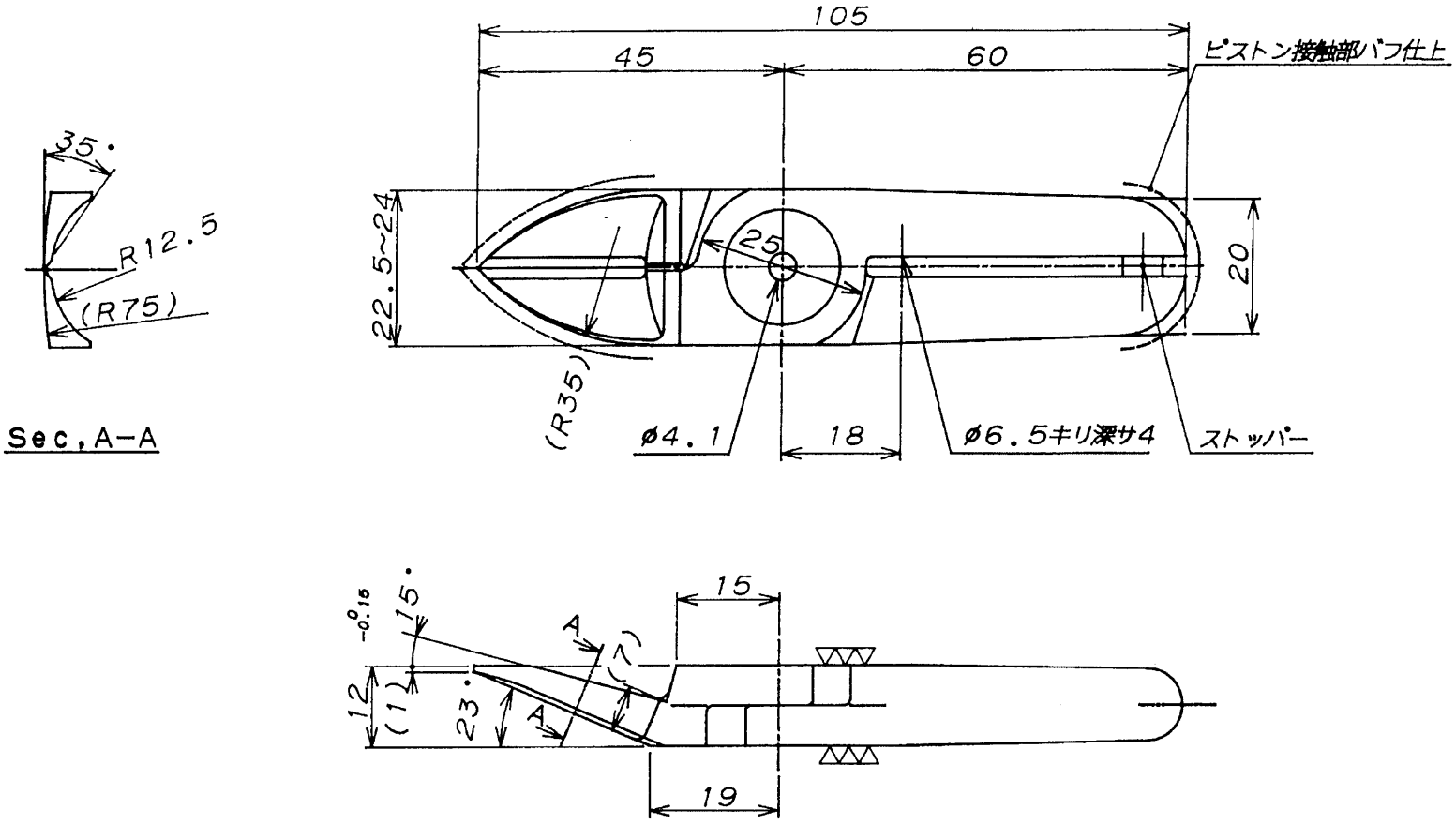

刃開キハ 12

切刃部有効 25

外観ハベツセル仕様トスル
この図面は貴社との打合わせに基づき
作成致しました。 御確認下さい。

御確認印

	符号	年月日	改正理由	印												
改	1	94. 6.28	柄部ストッパー付ケル		株式会社 ベツセル福知山							材質		図番	TN-931
	2		外観ハベツセル仕様トスル		94年 6月 28日			三角法				処理		型式	N20AA27 F55U23H
	3				設計	製図	検図	承認	尺度	1/1				品名	
正	4											一台数量			
	5														