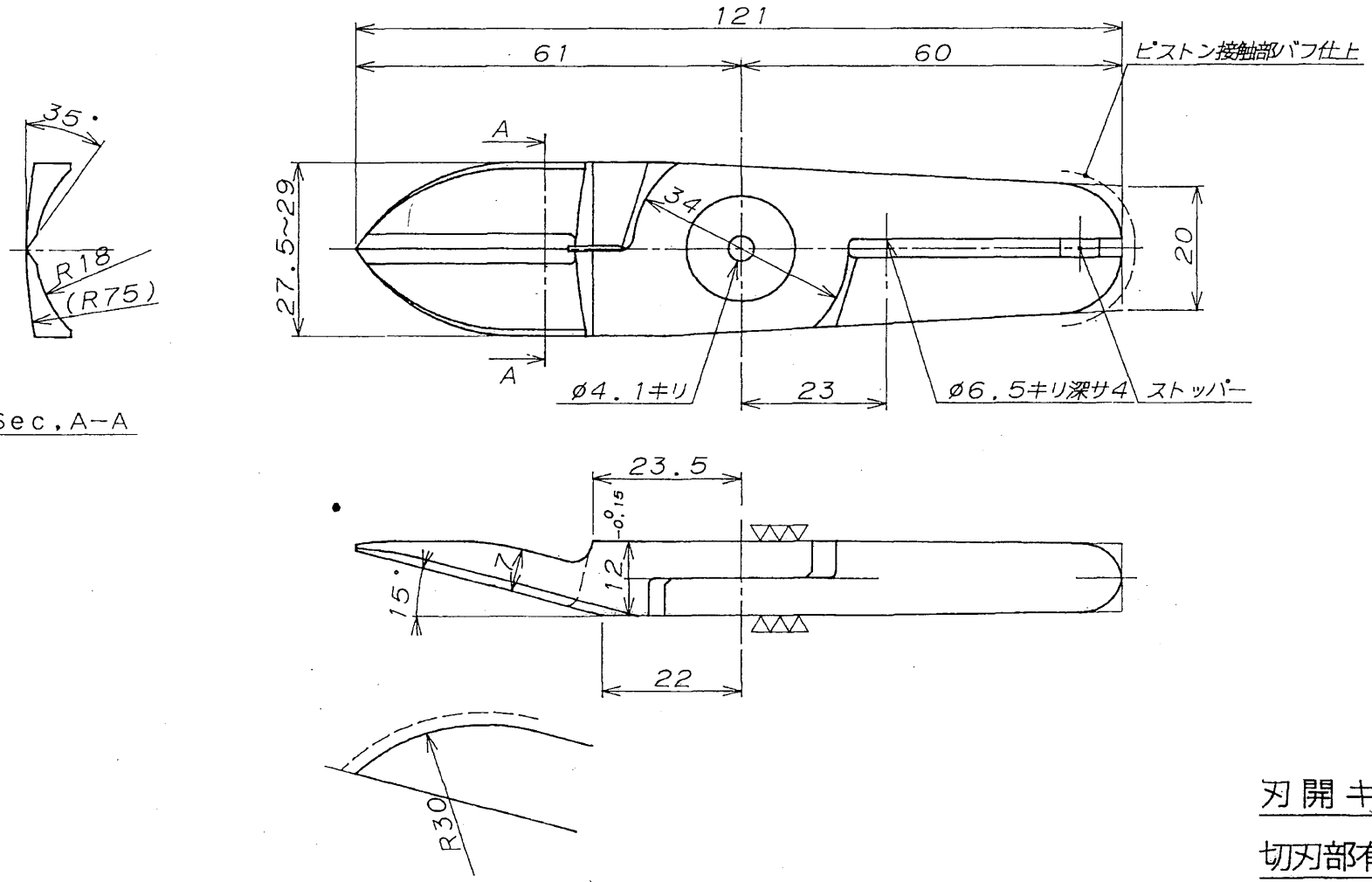

刃開キハ 16

切刃部有効 35

外観ハベツセル仕様トスル

符号	年月日	改正理由	印
改正 1	89. 1.26	切刃部側寸法形状改正スル	
2	90. 3.17	タイコ部変更	
3	92.10.15	CAD図面作成	
4	94. 6.25	柄部ストッパー付ケル	
5	94.12. 9	外観ハベツセル仕様トスル	

株式会社 ベツセル福知山

88年 8月 3日 三角法

設計 製図 検図 承認 尺度 1/1

材質 処理 一台数量

図番 型式 N20AB360 品名