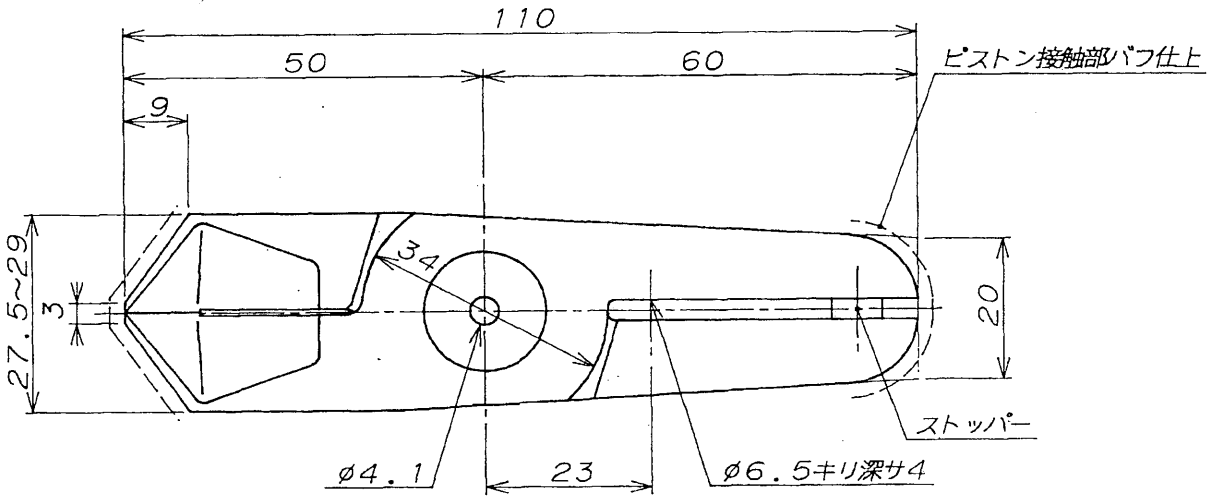

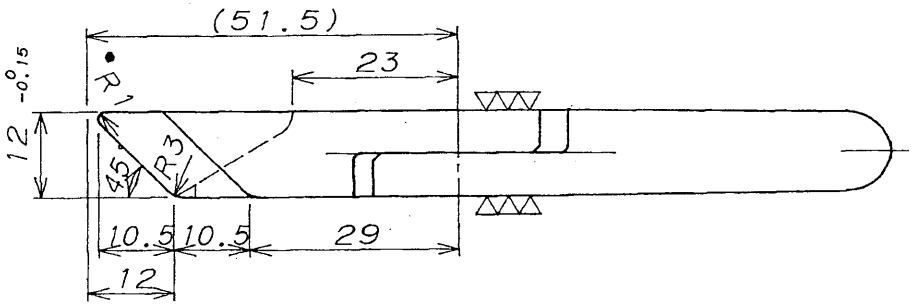

刃開キハ 13

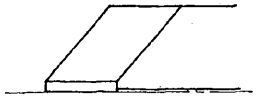

外観ハベツセル仕様トスル

改正	符号	年月日	改正理由	印
改	1	92.10.16	CAD図面作成	
	2	94.12. 9	外観ハベツセル仕様トスル	
正	3			
	4			
	5			

株式会社 ベツセル福知山

92年 10月 16日 三角法

設計 製図 検図 承認 尺度 1/1

材質		図番	
処理		型式	N20AE19
一台数量		品名	