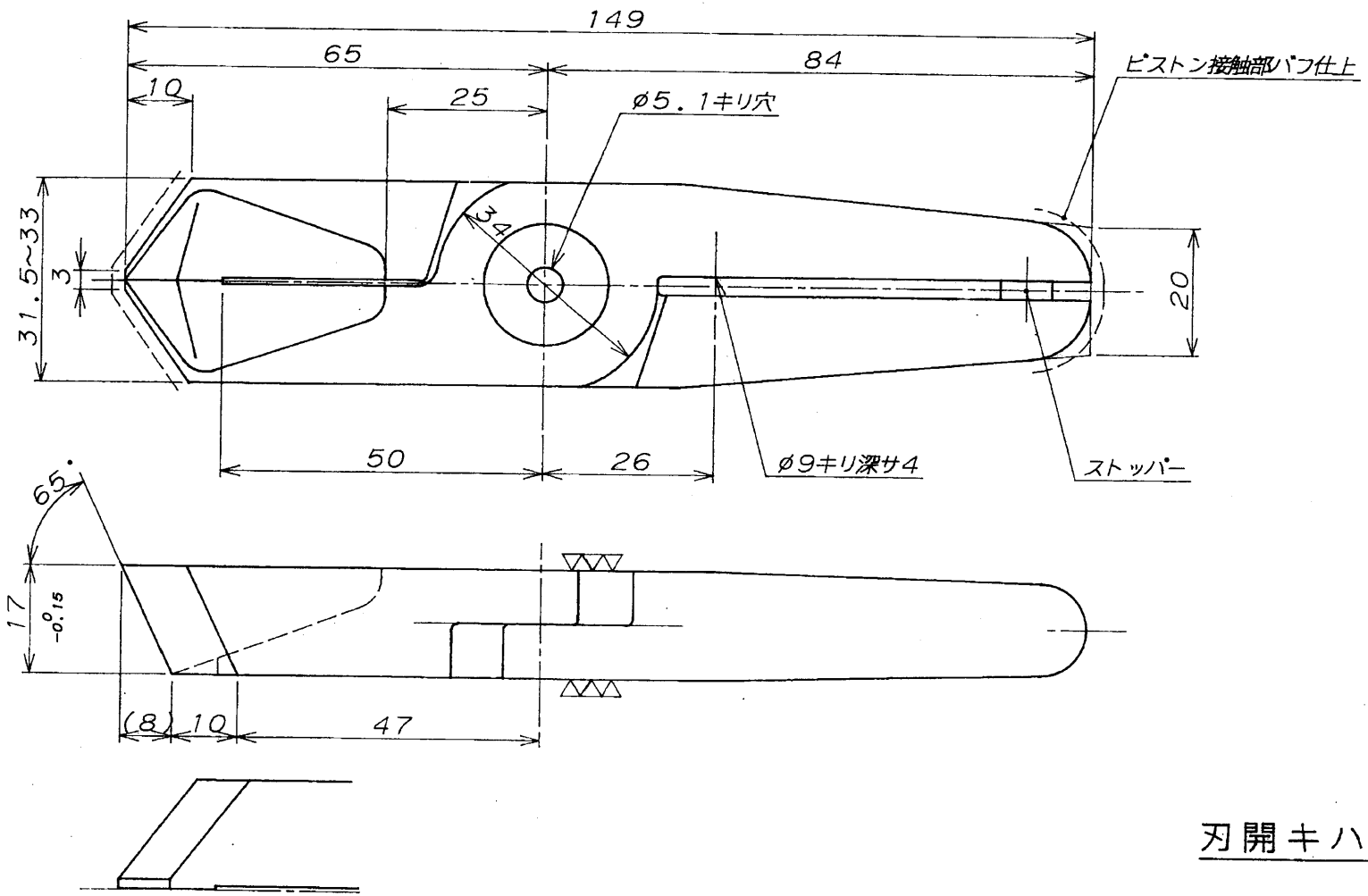

刃開キハ 16

外観ハベツセル仕様トスル

改正	符号	年月日	改正理由	印
	1	89.1.26	幅変更スル	
	2	90.3.17	タイコ部 変更	
	3	92.10.16	CAD図面作成	
	4	94.12. 8	外観ハベツセル仕様トスル	
	5			

株式会社 ベツセル福知山

88年 8月 3日 三角法

設計 製図 検図 承認 尺度 1/1

材質		図番	
処理		型式	N30AE53
一台数量		品名	