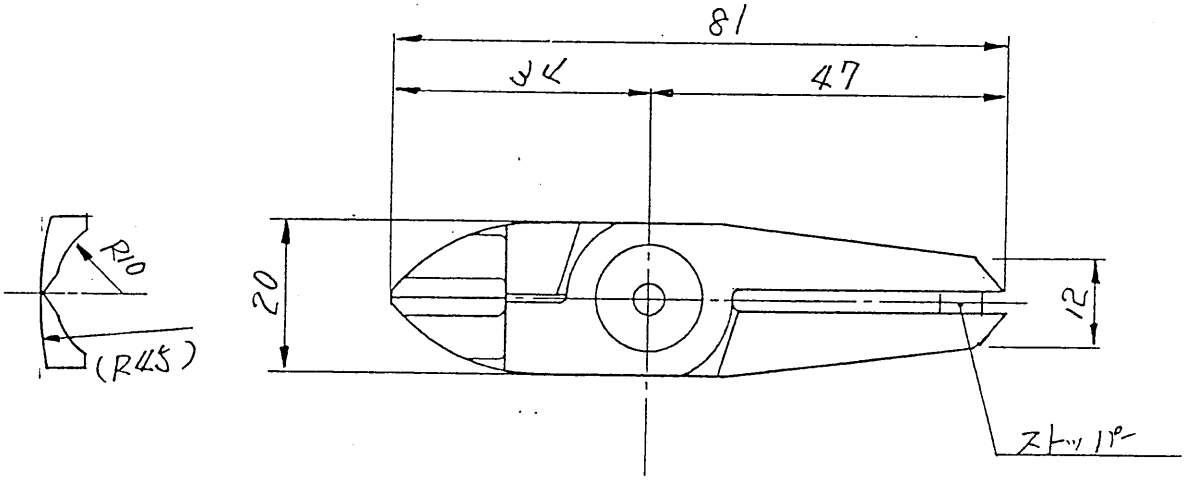

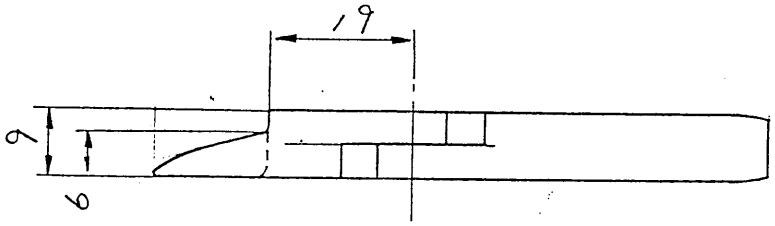

・刃 開キハ 8.5

・切刃有効長 15

改正	符号	年月日	改正理由	印	株式会社 ベツセル福知山								材質		図番	TN-065
	1														型式	NE10 AJSLL
	2				91年 8月 3日			三角法					処理			
	3															
	4				設計		製図	福	検図	鈴	承認	尺度 1/1	一台数量		品名	
	5															