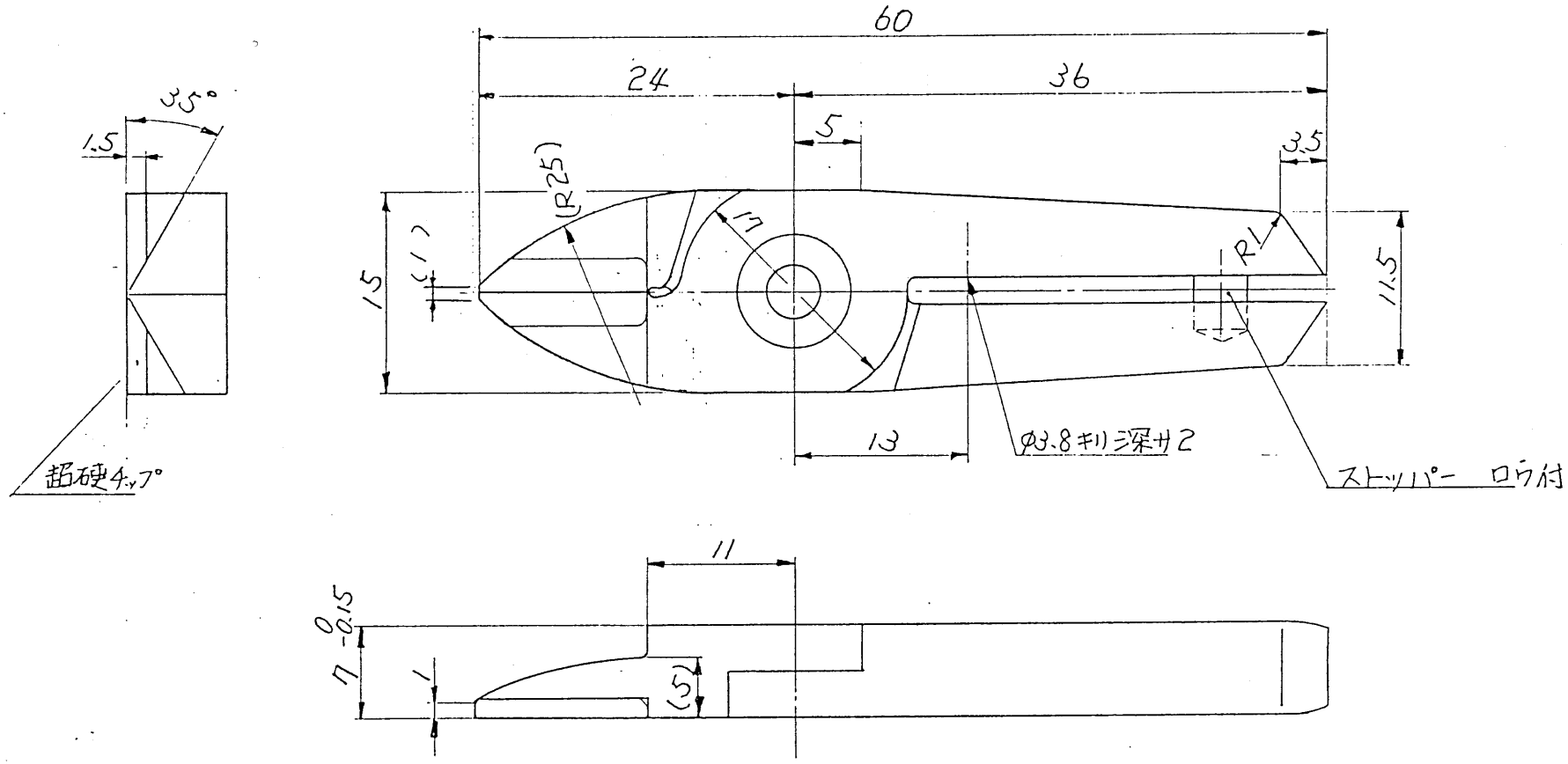

注 刃巾キハ 6
切刃有効長サ 12
超硬チップロウ付

改正	符号	年月日	改正理由	印	株式会社 ベツセル福知山								材質		図番	
	1														型式	NE5 AJ B S
	2				年	月	日		三角法				処理			
	3				設計		製図		検図		承認	尺度 2/1	一台数量		品名	
	4															
	5															